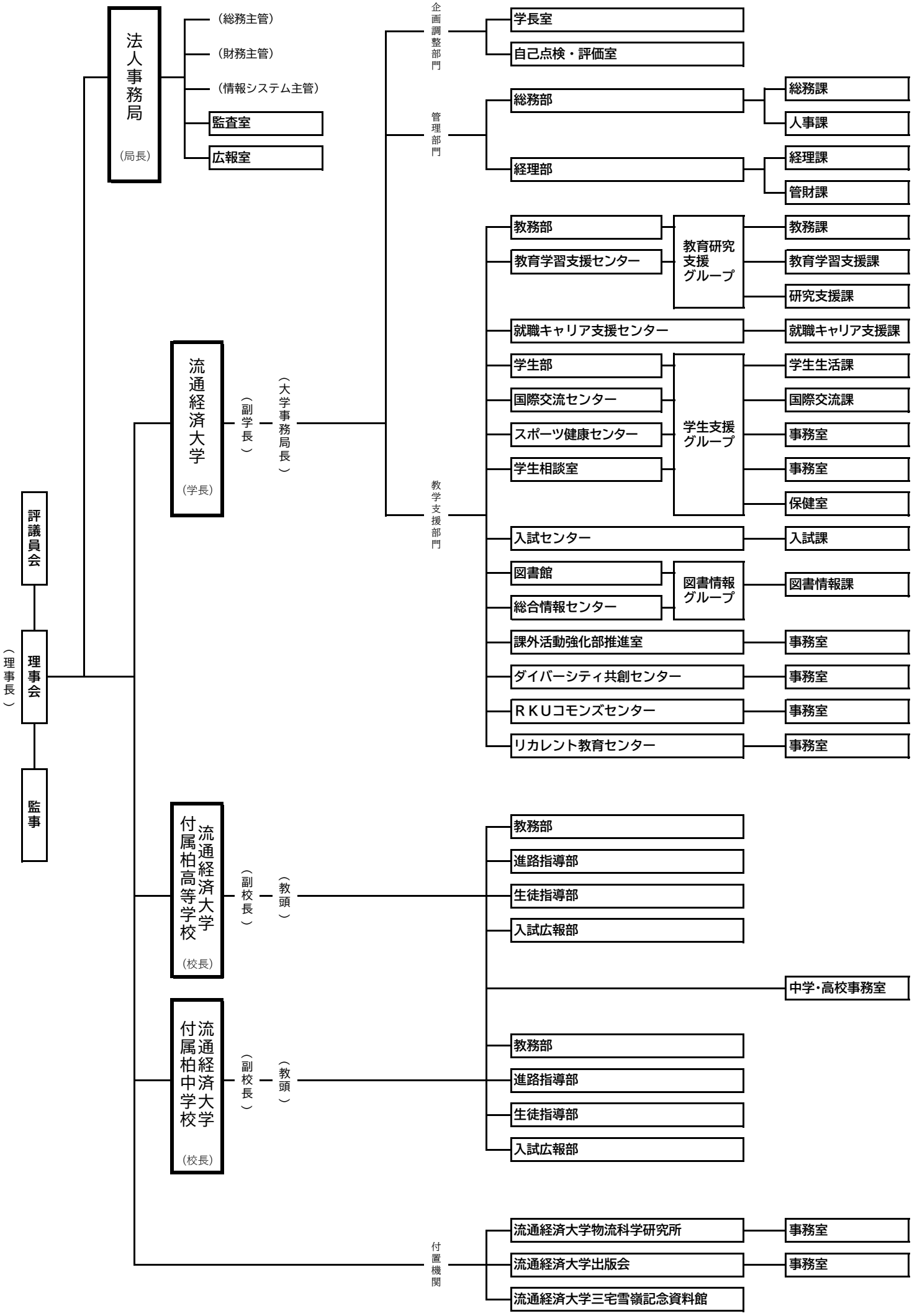
評議員会
理事会
（理事長）
監事
法人事務局
（局長）
（総務主管）
（財務主管）
（情報システム主管）
監査室
広報室
流通経済大学
（学長）
（副学長）
（大学事務局長）
企画調整部門
学長室
自己点検・評価室
管理部門
総務部
総務課
人事課
経理部
経理課
管財課
教学支援部門
教務部
教育学習支援センター
教育研究支援グループ
教務課
教育学習支援課
研究支援課
就職キャリア支援センター
就職キャリア支援課
学生部
国際交流センター
スポーツ健康センター
学生相談室
学生支援グループ
学生生活課
国際交流課
事務室
事務室
保健室
入試センター
入試課
図書館
総合情報センター
図書情報グループ
図書情報課
課外活動強化部推進室
事務室
ダイバーシティ共創センター
事務室
ＲＫＵコモンズセンター
事務室
リカレント教育センター
事務室
流通経済大学付属柏高等学校
（校長）
（副校長）
（教頭）
教務部
進路指導部
生徒指導部
入試広報部
中学・高校事務室
流通経済大学付属柏中学校
（校長）
（副校長）
（教頭）
教務部
進路指導部
生徒指導部
入試広報部
付置機関
流通経済大学物流科学研究所
事務室
流通経済大学出版会
事務室
流通経済大学三宅雪嶺記念資料館